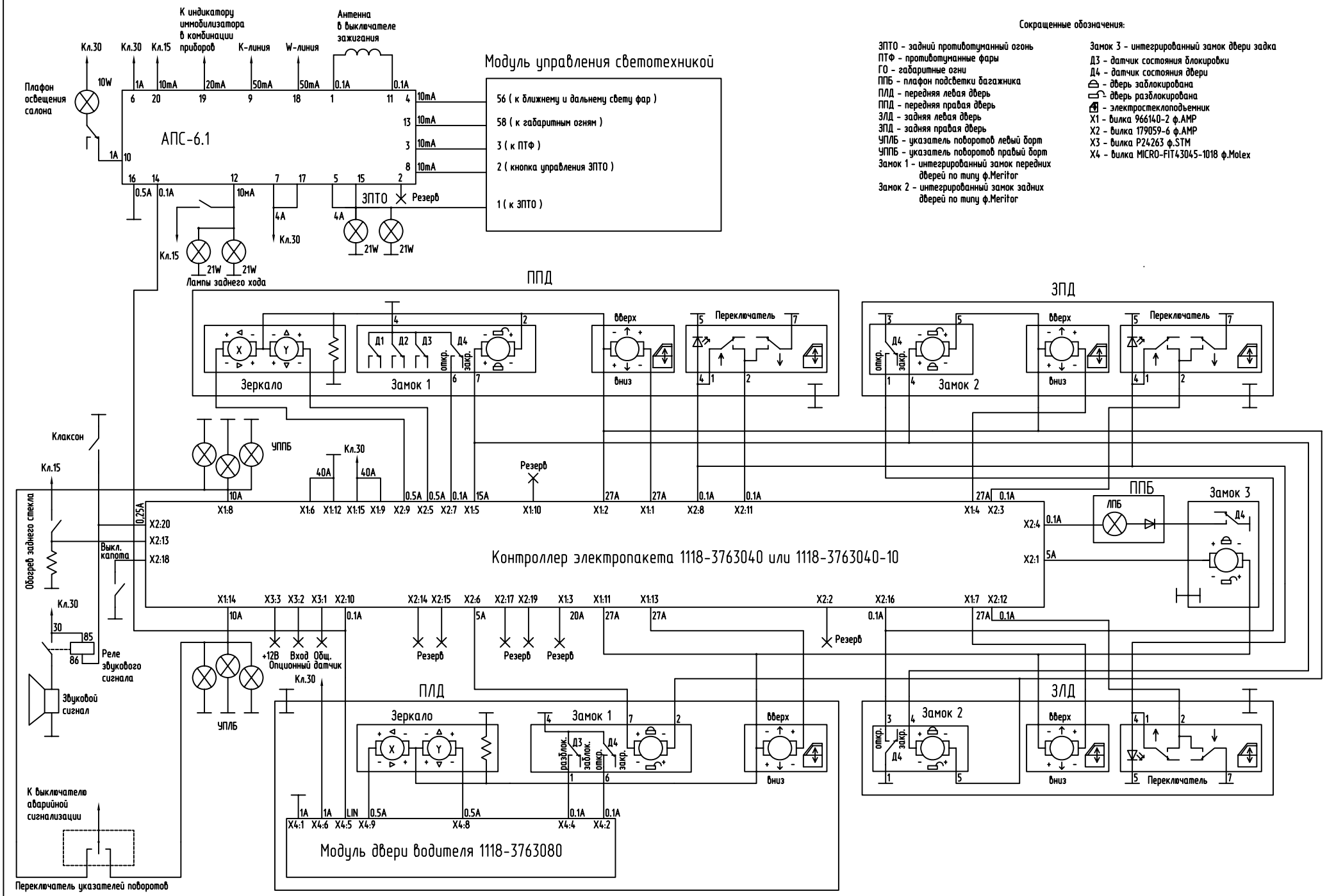

Сокращенные обозначения:

ЗПТО - задний противотуманный огонь
ПТФ - противотуманные фары
ГО - габаритные огни
ППБ - плафон подсветки багажника
ПЛД - передняя левая дверь
ППД - передняя правая дверь
ЗЛД - задняя левая дверь
ЗПД - задняя правая дверь
УПЛБ - указатель поворотов левый борт
УППБ - указатель поворотов правый борт
Замок 1 - интегрированный замок передних дверей по типу ф.Meritor
Замок 2 - интегрированный замок задних дверей по типу ф.Meritor
Замок 3 - интегрированный замок двери задка
Д3 - датчик состояния блокировки
Д4 - датчик состояния двери
- дверь заблокирована
- дверь разблокирована
- электростеклоподъемник
X1 - вилка 966140-2 ф.AMP
X2 - вилка 179059-6 ф.AMP
X3 - вилка P24263 ф.STM
X4 - вилка MICRO-FIT43045-1018 ф.Molex